L I O N

ASV, Barbaro, c. 257

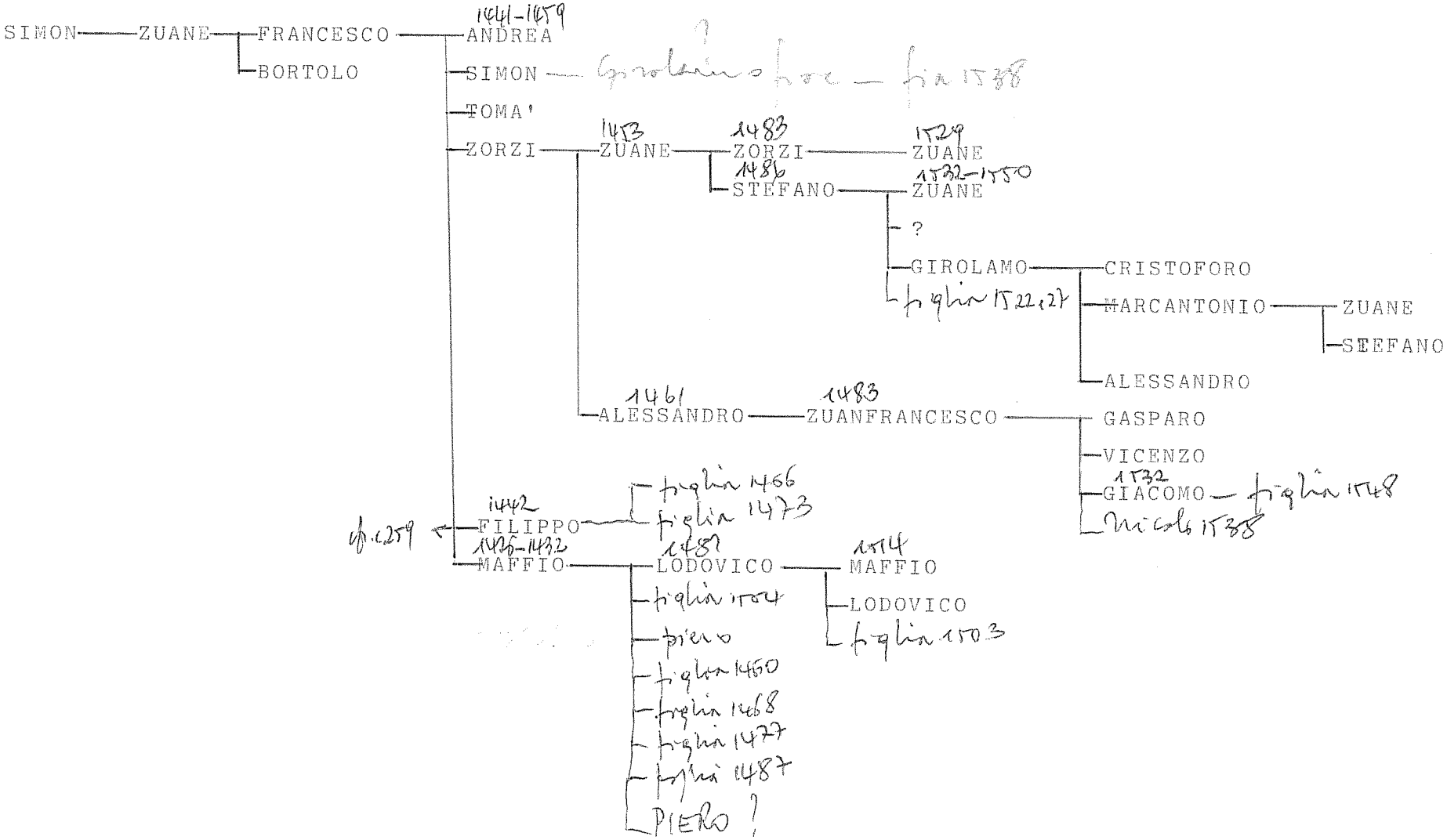

L100 B